TR93GR

Fornuis, 90x60 cm, Victoria, Slate Grey, Type kookplaat: Gas, Type primaire oven: Thermogeventileerd, Type secundaire oven: Thermogeventileerd, A, B

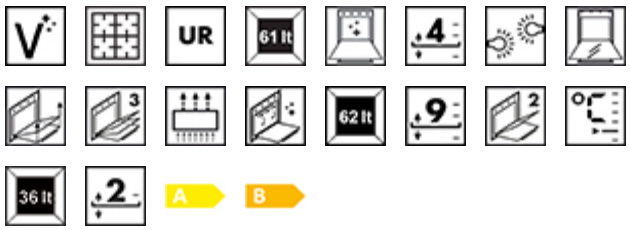

TYPE

Familie: Fornuis • Categorie fornuis: 90x60 cm • N. of ovens: 3 • Voeding: Gas • Type kookplaat: Gas • Type primaire oven: Thermogeventileerd • Type secundaire oven: Thermogeventileerd • Reingingssysteem: Vapor Clean reiniging • EAN-code: 8017709294243

ESTHETIEK

Kleur: Slate Grey • Design: Victoria • Design: Victoria • Materiaal: Gelakt materiaal • Deur: Met kader • Afwerking bedieningspaneel: Gekleurd plaatstaal • Hob colour: Black enamel • Handgreep: Smeg Victoria • Kleur bedieningsknoppen: Inox • Upstand: Ja • Display: Elektronisch 5 toetsen • Type pottendragers: Gietijzer • Kleur handgreep: Geborsteld inox • Bedieningsknoppen: Smeg Victoria • Type glas: Zwart • Aantal bedieningsknoppen: 10 • Plint: Antraciet

PROGRAMMA'S / FUNCTIES

Traditionele bereidingsfuncties: Statisch, Circulatie (ventilator + circulaire), Turbo, ECO, Kleine grill, Grote grill, Ventilator + grote grill, Geventileerde onderwarmte • Reinigingsfuncties: Vapor Clean reiniging

PROGRAMMA'S / FUNCTIES SECUNDAIRE OVEN

Aantal kookfuncties: 1 • Traditionele bereidingsfuncties, 2e oven: Circulatie (ventilator + circulaire)

PROGRAMMA'S / FUNCTIES DERDE OVEN

Aantal functies derde oven: 1

OPTIES PRIMAIRE OVEN

Timer: Ja • Geluidssignaal einde kooktijd: Ja • Minimum temperatuur: 50 °C • Maximum temperatuur: 260 °C

OPTIES SECUNDAIRE OVEN

Minimum temperatuur: 50 °C • Maximum temperatuur: 245 °C

OPTIES DERDE OVEN

Minimum temperatuur: 50 °C • Maximum temperatuur: 260 °C

TECHNISCHE SPECIFICATIES KOOKPLAAT

Totaal aantal kookzones: 6 • Zone 1: Linksvoor • Zone 2: Linksachter • Zone 3: Middenvoor • Zone 4: Middenachter • Zone 5: Rechtsvoor • Zone 6: Rechtsachter • Type 1e zone: Gas - 2URP (dual) • Type 2e zone: Gas - AUX • Type 3e zone: Gas - AUX • Type 4e zone: Gas - SRD • Type 5e zone: Gas - SRD • Type 6e zone: Gas - RP • Vermogen 1e zone: 4.20 kW • Vermogen 2e zone: 1.00 kW • Vermogen 3e zone: 1.00 kW • Vermogen 4e zone: 1.80 kW • Vermogen 5e zone: 1.80 kW • Vermogen 6e zone: 2.90 kW • Type gasbranders: Standaard • Branderdeksels: Mat zwart geëmailleerd • Automatische vonkontsteking: Ja • Thermobeveiliging: Ja

TECHNISCHE SPECIFICATIES PRIMAIRE OVEN

Netto volume 1e oven: 61 l • Materiaal ovenruimte: Ever Clean emaille • Aantal kookniveaus: 4 • Type ovenrekken: Metalen zijsteunen • Aantal lampen: 1 • Type licht: Halogeen • Vermogen lamp: 40 W • Aantal ventilatoren: 1 • Opties bereidingstijdprogrammering: Begin en eind • Opening deur: Side opening • Side opening door: Ja • Uitneembare ovendeur: Ja • Volledig glazen binnendeur: Ja • Uitneembaar glas binnendeur: Ja • Aantal ruiten ovendeur: 3 • Aantal thermo-reflecterende ruiten: 1 • Veiligheidsthermostaat: Ja • Koelsysteem: Mantelkoeling • Grill type: Elektrisch • Kantelbare grill: Ja • Grill - vermogen: 1700 W • Grote vlakgrill - vermogen: 2700 W • Onderwarmte - vermogen: 1200 W • Bovenwarmte - vermogen: 1000 W • Circulatie - vermogen: 2000 W • Temperatuurregeling: Elektro-mechanisch

TECHNISCHE SPECIFICATIES SECUNDAIRE OVEN

Netto volume 2e oven: 62 l • Materiaal ovenruimte: Ever Clean emaille • Aantal kookniveaus: 9 • Type ovenrekken: Metalen zijsteunen • Aantal lampen: 1 • Type lamp: Halogeen • Vermogen lamp: 40 W • Opening deur: Side opening • Side opening door: Ja • Uitneembare ovendeur: Ja • Volledig glazen binnendeur: Ja • Uitneembaar glas binnendeur: Ja • Aantal ruiten ovendeur: 2 • Aantal thermo-reflecterende ruiten: 1 • Veiligheidsthermostaat: Ja • Koelsysteem: Mantelkoeling • Temperatuurregeling: Elektro-mechanisch

TECHNISCHE SPECIFICATIES DERDE OVEN

Netto volume, 3e oven: 36 l • Bruto volume, oven 3: 41 l • Materiaal ovenruimte: Ever Clean emaille • Aantal kookniveaus: 2 • Type ovenrekken: Metalen zijsteunen • Aantal lampen: 1 • Type lamp: Halogeen • Vermogen lamp: 40 W • Opening deur: Flap down • Uitneembare ovendeur: Ja • Volledig glazen binnendeur: Ja • Uitneembaar glas binnendeur: Ja • Aantal ruiten ovendeur: 3 • Aantal thermo-reflecterende ruiten: 1 • Veiligheidsthermostaat: Ja • Koelsysteem: Mantelkoeling • Type grill: Elektrisch • Kantelbare grill: Ja • Grote vlakgrill - vermogen: 2700 W • Temperatuurregeling: Elektro-mechanisch

PRESTATIES / ENERGIELABEL

Energie-efficiëntieklasse: A • Energieconsumptie in turbo functie: 2.77 MJ • Energieverbruik bij verhittingsfunctie geforceerde hetelucht (kWh) - oven 1: 0.77 KWh • Energieverbruik bij verhittingsfunctie conventioneel: 3.42 MJ • Energieverbruik bij verhittingsfunctie conventioneel (kWh) - oven 1: 0.95 KWh

PRESTATIES / ENERGIELABEL - TWEEDE OVEN

Energie-efficiëntieklasse, tweede oven: B • Energieconsumptie in turbo functie, tweede oven: 3.49 MJ • Energieconsumptie in turbo functie, tweede oven: 0.97 KWh

ELEKTRISCHE AANSLUITING

Nominale aansluitwaarde: 8300 W • Spanning: 220-240 V • Frequentie: 50/60 Hz

GASAANSLUITING

Nominale aansluitwaarde gas: 12700 W • Gas Type: G20 Aardgas

LOGISTIEKE INFORMATIE

Breedte product (mm): 900 mm • Hoogte product (mm): 900 mm • Diepte product (mm): 600 mm • Netto gewicht: 106.300 kg

MEEGELEVERDE ACCESSOIRES

Andere sproeiers meegeleverd: G30 Vloeibaar gas GPL

MEEGELEVERDE ACCESSOIRES PRIMAIRE OVEN EN KOOKPLAAT

Inzetrooster: 1Gietijzeren wokring: 1Telescopische geleiders, gedeeltelijk uitschuifbaar: 1Ovenrooster met stop: 2Bakplaat (40 mm): 1

MEEGELEVERDE ACCESSOIRES SECUNDAIRE OVEN

Ovenrooster met stop: 4Bordenwarmhouder: 1

MEEGELEVERDE ACCESSOIRES DERDE OVEN

Bakplaat (40 mm): 1Ovenrooster met stop: 1

OPTIONAL

BGTR9: Grill, CookersGT1P-2: Telescopic Guides, OvensGT1T-2: Telescopic Guides, OvensKIT1TR9N: Splashback, CookersKIT1TR9X: Splashback, CookersKIT600TR93: Cover Strip, CookersKITH93: Height extension kit, CookersPALPZ: Pizza shovel, Ovens, CookersPPR2: Pizza stone, Ovens, CookersPRTX: Pizza stone, Ovens, CookersSMOLD: Moulds Set, Ovens, Blast chillersTPKTR9: Teppanyaki grill, Cookers

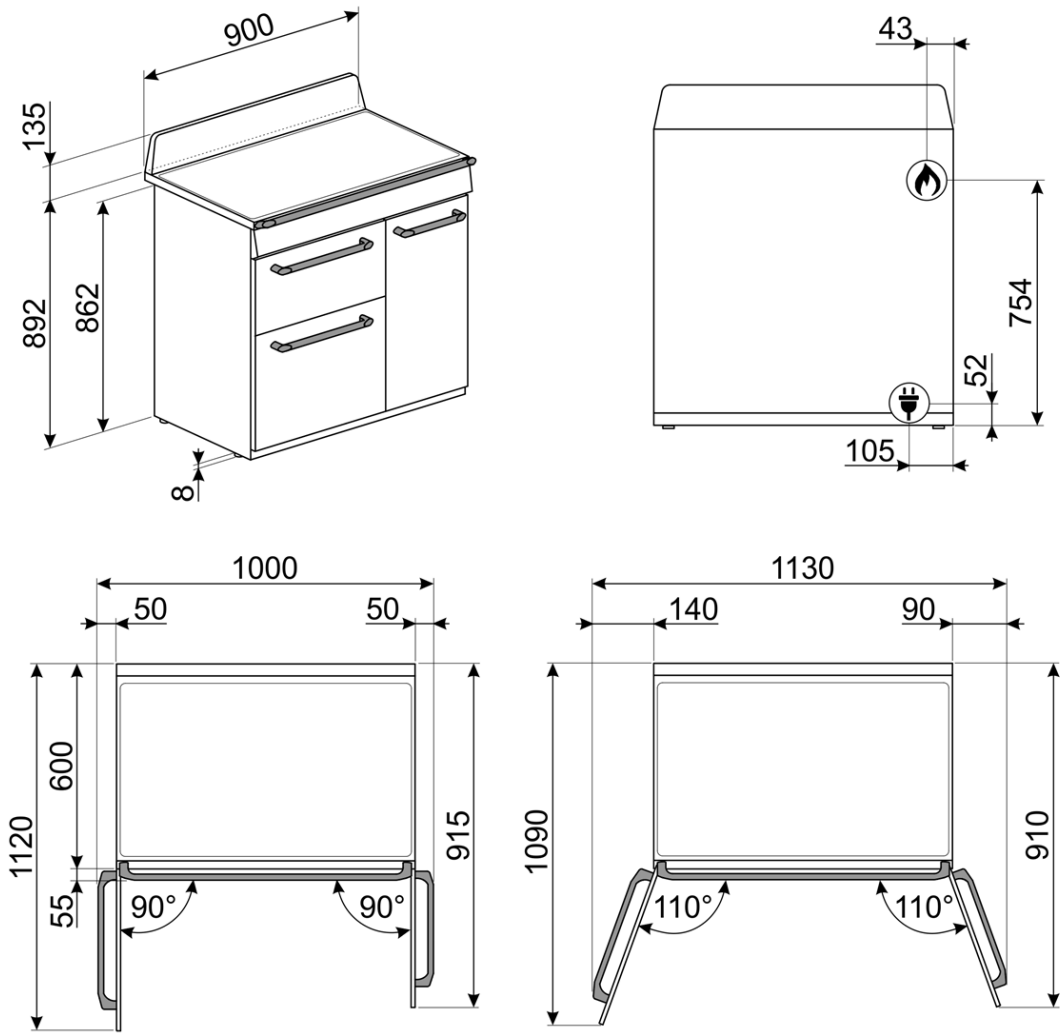
900
135
892
862
8
43
754
52
105
1000
50
50
1120
600
55
915
90°
90°
1130
140
90
1090
910
110°
110°